CATALOGO TECNICO

CAT-PIG-IT

10.2023

VALVOLE IGIENICHE PER SISTEMI PIG

BBZPPG VALVOLA A SINGOLA SEDE
B93JPG VALVOLA A DOPPIA SEDE
BZAW3PG VALVOLA A DOPPIA TENUTA

BARDIANI VALVOLE

CURA DEI DETTAGLI, EFFICIENZA INDUSTRIALE, AFFIDABILITÀ DEI PRODOTTI

La combinazione tra tecnologia, personalizzazione dei prodotti e cura dei dettagli, fa di Bardiani Valvole un fornitore straordinario per flessibilità e capacità di corrispondere alle richieste dei clienti.

Gli standard ottenuti con l'esperienza e il processo di miglioramento continuo permettono di raggiungere un'affidabilità superiore. In più, il miglioramento continuo consente a Bardiani Valvole di compiere passi avanti decisivi anche nel proporre soluzioni sempre più competitive.

Valvole calibrate per ogni tipo di applicazione

VALVOLE IGIENICHE PER SISTEMI PIG

PANORAMICA DELLA GAMMA 6

VALVOLA SINGOLA SEDE PER SISTEMI PIG

BBZPPG valvola singola sede per sistemi PIG 10
Panoramica
Descrizione e optional
Dati tecnici
Configurazione corpi
Dimensioni
Pressioni max. di tenuta

VALVOLE DOPPIA SEDE PER SISTEMI PIG

B93JPG valvola doppia sede per sistemi PIG 16
Panoramica
Funzionamento
B93JPG REVERSE valvola doppia sede per sistemi PIG 18
Panoramica
Funzionamento
Dati tecnici
Configurazione corpi
Dimensioni
Pressioni max. di tenuta

VALVOLA DOPPIA TENUTA PER SISTEMI PIG

BZAW3PG valvola doppia tenuta per sistemi PIG 24
Panoramica
Descrizione e funzionamento
Dati tecnici
Configurazione corpi
Dimensioni
Pressioni max. di tenuta

VARIANTI

PIG stopper 30

RACCOMANDAZIONI 31

CARATTERISTICHE UNICHE CHE NE ATTESTANO LA MASSIMA AFFIDABILITÀ

Elevati standard igienici certificati.

Il corpo della valvola è realizzato da **barra piena in acciaio AISI 316L** con assenza di saldature. La finitura parti a contatto con il prodotto è inferiore a **0,8 µm** (0.4 µm su richiesta).
Le guarnizioni fornite dai principali fornitori europei sono rigorosamente selezionate e certificate.

Design delle valvole

È studiato per semplificare le operazioni di manutenzione. Non occorrono attrezzi speciali per la manutenzione, il che consente di risparmiare tempo e risorse.
I pezzi di ricambio sono garantiti nel tempo e ottimizzati grazie al servizio Bardiani Care che consente oltre che alla consulenza sulle scorte minime, anche programmi di training e di manutenzione programmata.

Gruppi valvole e soluzioni personalizzate

La combinazione tra tecnologia, personalizzazione dei prodotti e cura dei dettagli, fa di Bardiani Valvole un fornitore straordinario per flessibilità e capacità di rispondere alle richieste dei clienti. I gruppi sono eseguiti su specifico disegno del cliente, saldati in orbitale, passivati e collaudati. Grazie all'ottima qualità del prodotto, e alla massima reattività di risposta alle esigenze del cliente, i gruppi valvola sono uno dei punti di forza della gamma produttiva Bardiani Valvole.

Valori sociali alla base del nostro lavoro

Rispettare i valori fondanti è importante anche dal punto di vista imprenditoriale. Essere fedeli alla propria squadra e agli impegni presi, permette ad esempio di consegnare nei tempi il 97% delle volte. La tensione verso il miglioramento continuo consente invece di stabilire collaborazioni molto fruttifere e durature coi clienti perchè favorisce un'evoluzione incessante. Oltre ai valori tecnici, per Bardiani sono decisivi anche il rispetto dei valori che hanno contraddistinto l'identità aziendale: l'onestà, il rispetto, la solidarietà e la responsabilità sociale.

ASSISTENZA GARANTITA PER OGNI VALVOLA NEL MONDO

Sostenibilità per un futuro migliore

Sostenibilità ambientale, sostenibilità sociale e sostenibilità economica, i pilastri sui quali l'azienda sviluppa e delinea il suo presente e il suo futuro.

SINGOLA SEDE PER SISTEMI PIG

BBZPPG

Valvola singola sede pneumatica per sistemi PIG

DOPPIA SEDE PER SISTEMI PIG

B93JPG

Valvola doppia sede pneumatica per sistemi PIG

B93JPG REVERSE

Valvola doppia sede pneumatica per sistemi PIG ed installazione rovescia

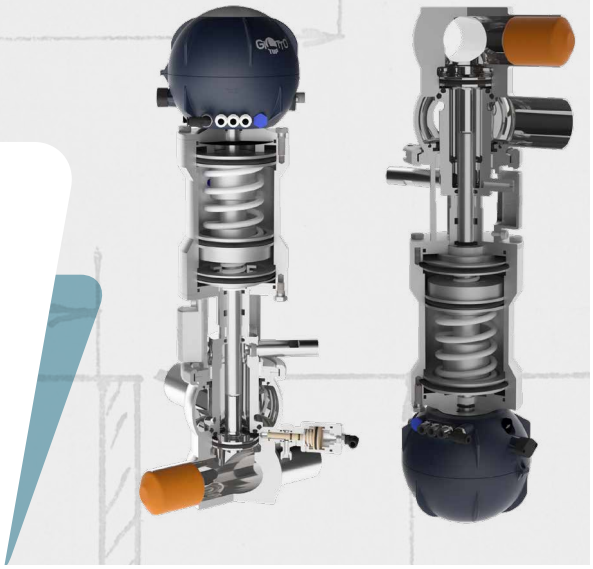

Vasto campo di applicazione

- Bevande
- Alimentare
- Marmellate e Confetture
- Vernici
- Alimentazione per animali
- Detergenti
- Cosmetica
- Prodotti chimici e lubrificanti

DOPPIA TENUTA PER SISTEMI PIG

BZAW3PG

Valvola doppia tenuta pneumatica per sistemi PIG

VARIANTI

PIG STOPPER

PIG stopper

Esecuzioni speciali su richiesta

Ogni accessorio è disponibile su richiesta del cliente per tutti i diametri e tutte le configurazioni corpi valvola. È inoltre possibile la personalizzazione di attacchi, diametri oppure soluzioni non presenti a catalogo. Bardiani Valvole consiglia di consultare sempre l'ufficio tecnico in fase d'ordine per ulteriori informazioni e studi di fattibilità.

SISTEMI PIG PER IL RECUPERO PRODOTTO

Il recupero del prodotto liquido (sistema pigging) viene utilizzato dopo il trasferimento di un prodotto per rimuovere o recuperare il prodotto liquido residuo rimasto nella tubazione dell'impianto.
La tecnologia pigging è ampiamente adottata negli **impianti di alimenti, bevande, prodotti per la cura della casa, vernici, cura della persona e alimenti per animali domestici** in tutto il mondo.
È un modo estremamente efficace per aumentare la resa dei prodotti, ridurre gli scarti, accelerare i tempi di cambio produzione, migliorare i profitti e aumentare la sostenibilità ambientale.
I sistemi pigging sono costituiti da una varietà di parti e componenti diversi: le valvole sono un aspetto estremamente importante che consente il **funzionamento sicuro ed efficace** del sistema.

LA SOLUZIONE BARDIANI VALVOLE

Le valvole piggabli sono progettate per consentire il passaggio del pig grazie al design speciale del corpo e dell'otturatore. Il diametro interno del corpo valvola è uguale quello della tubazione, così da non avere ostruzioni anche in posizione chiusa.Tale caratteristica consente al pig, quando viene spinto attraverso la tubazione, di passare facilmente attraverso le valvole.

RIDUZIONE AL MINIMO DELLE ZONE MORTE PER UN MASSIMO RECUPERO DEL PRODOTTO

Il design e la progettazione del corpo valvola specifico per i sistemi PIG, consente di recuperare dal 30% al 60% di prodotto in più rispetto ad una normale singola sede.

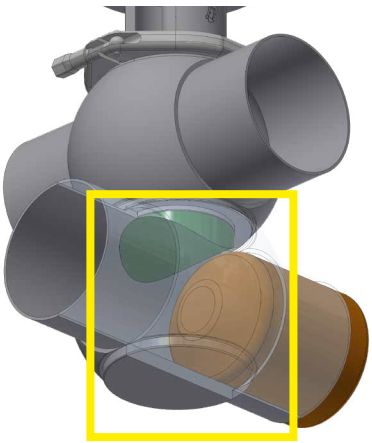

BBZPPG Sezione valvola singola sede per impianti PIG

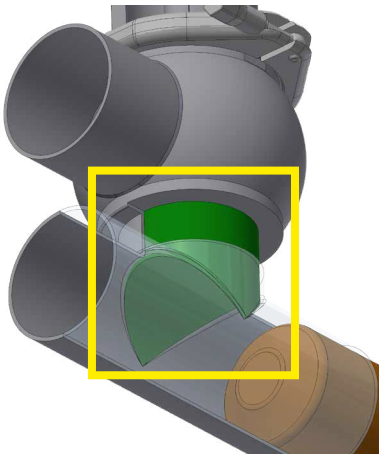

BBZP Sezione valvola singola sede con raccordo a T

Sostenibilità ambientale dei processi produttivi
Il sistema PIG consente una riduzione degli sprechi, dell'uso di acqua, dell'uso di prodotti chimici per la pulizia e dei successivi costi di smaltimento, contribuendo anche agli obiettivi di sostenibilità ambientale dell'azienda.
Le valvole sono un componente estremamente importante del sistema PIG e consentono il funzionamento sicuro ed efficace del sistema.

VALVOLE PER IL MASSIMO RECUPERO DEL PRODOTTO

Le valvole piggabili Bardiani garantiscono:

- **Massimizzazione del recupero** del prodotto.
- **Facile e veloce sostituzione delle guarnizioni** senza uso di attrezzi speciali.
- **Riduzione degli sprechi**: acqua, soluzioni chimiche per la pulizia e costi di smaltimento correlati.

VANTAGGI PRINCIPALI

1. Design e **progettazione specifica** per i sistemi PIG
2. **Massimo recupero del prodotto** grazie alla riduzione al minimo delle zone morte
3. **Robustezza** grazie a corpi valvola e otturatore ricavato da **barra piena** di acciaio
4. **Massima flessibilità** grazie alla possibilità di realizzare corpi a **DN misti**
5. **Ridotto numero guarnizioni** a contatto con il prodotto
6. **Facilità di manutenzione** senza l'utilizzo di attrezzi speciali

GUARNIZIONI CERTIFICATE

Bardiani Valvole seleziona solamente partner europei che attestino e certifichino le proprie guarnizioni, al fine di fornire un prodotto di alta qualità ed affidabilità.
Queste le tipologie ad oggi fornite per la gamma delle valvole per sistemi PIG:

EPDM è un polimero composto da etilene, propilene e una piccola percentuale di diene ed è particolarmente adatto nelle applicazioni che utilizzano composti polari. Ha un' eccezionale resistenza all' acqua ed ai prodotti a base d'acqua.

HNBR si distingue per la sua resistenza a grassi, cere e oli e per questa ragione, è utilizzato in sitemi in cui questi prodotti sono contenuti.

FKM è un materiale fluorurato a composizione monomerica, che grazie alla sua buona resistenza al rigonfiamento nei confronti degli idrocarburi alifatici e aromatici e oli e grassi.

BBZPPG VALVOLA SINGOLA SEDE
PANORAMICA

Monitoraggio efficace a 360°
Monitoraggio costante dello stato della valvola ad alta visibilità

Unità di controllo Giotto Top
Alta qualità dei materiali ed il rispetto dei più alti standard di sicurezza; affidabilità dei componenti elettrici per un sicuro monitoraggio

Sicurezza certificata
Disponibile in versione ATEX per atmosfere potenzialmente esplosive

Ridotto numero di guarnizioni in contatto con il prodotto per una manutenzione più veloce

Robustezza
Corpi valvola e otturatore ricavato da barra piena di acciaio

Massima igienicità e lavabilità
Finitura parti a contatto con il prodotto inferiore a 0,8 µm.(0.4 µm su richiesta)

Otturatore e corpo dedicati che consentono il recupero del prodotto con la massima efficienza

Dimensioni valvola da DN25 (OD 1'') a DN150 (OD 6'')

CERTIFICAZIONI

DESCRIZIONE

La valvola **BBZPPG** è progettata per l'utilizzo negli impianti con sistemi PIG.
Permette massimo recupero del prodotto grazie alla riduzione al minimo delle zone morte.
E' stata sviluppata per applicazioni che necessitano di un alto livello di lavabilità e alti standard di igienicità.

OPTIONAL

• BARRIERA VAPORE

Impiegata in applicazioni particolarmente delicate dove vengono utilizzate alte temperature di sterilizzazione per mantenere l'asetticità del prodotto.

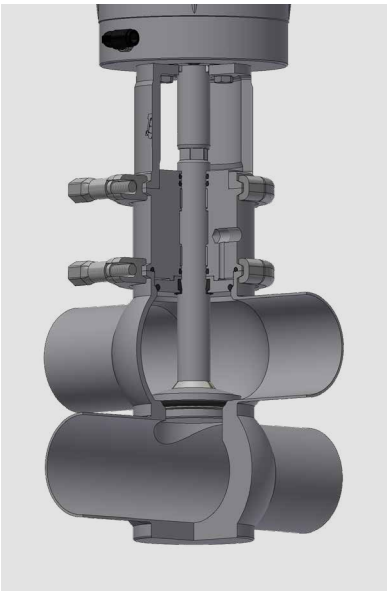

• DIAFRAMMA

L'utilizzo di un diaframma all'interno del corpo valvola consente di ottenere una sicura separazione fra prodotto all'interno della valvola e ambiente esterno, garantendo l'asetticità del prodotto.

STRUTTURA VALVOLA		
Connessioni da DN25 a DN150	DIN, SMS, IDF, BS (RJT), Clamp, Flangia	Altre connessioni a richiesta
Materiale a contatto con il prodotto	AISI 316L (1.4404)	Altro materiale a richiesta
Materiale guarnizioni a contatto con il prodotto (omologazione FDA)	EPDM, FKM, HNBR	Altro materiale a richiesta
Temperatura massima prodotto (EPDM)	140 °C (284 °F)	Per temperature diverse, contattare Bardiani Valvole
Temperatura minima prodotto (EPDM)	-10 °C (14 °F)	
Pressione massima prodotto	10 bar (145 psi)	
Pressione massima di tenuta	v. tabella	
Finitura superficiale materiale a contatto con il prodotto	Ra 0,8 µm (altri tipi di finitura a richiesta)	
Materiale diaframma	P.T.F.E. a contatto con il prodotto	

STRUTTURA ATTUATORE PNEUMATICO	
Attacchi aria	1/8" (BSP) per tubo 6 x 4 mm
Pressione aria	da 6 bar (87 psi) a 8 bar (116 psi)
Materiale cilindro	AISI 304 (1.4301)
Materiale guarnizioni	NBR

CERTIFICAZIONI
Ex

CONFIGURAZIONI CORPI VALVOLA			
M8-0° TL	M8-90° TL	M8-0° TT	M8-90° TT

CHIUSA	APERTA
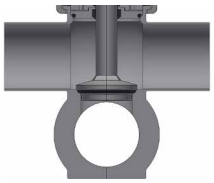	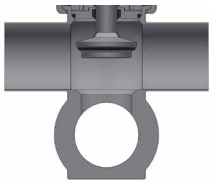

Legenda	
↑↓	Direzione flusso raccomandata
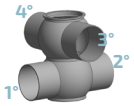	1° - 2° - 3° - 4°esempi di lettura per attacchi con tipi e/o dimensioni diverse

BBZPPG

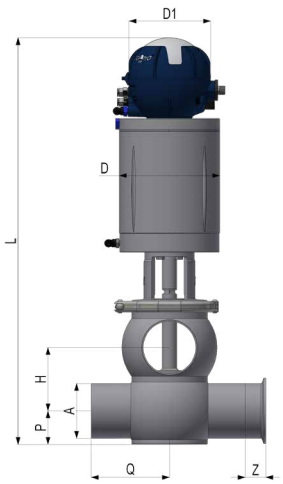

Legenda	
S/S	Saldare
F/F	Femmina
-	Su richiesta

	S/S							F/F
DN	A	D	D1	H	L	P	Q	Z
25	**29x1.5**	59	114	37.5	366	23	65	35
40	**41x1,5**	89.5	114	49.5	402	29	70	33
50	**53x1.5**	89.5	114	61.5	426	35	85	35
65	**70x2**	114.5	114	77.5	508.5	43	95	40
80	**85x2**	114.5	114	92.5	538.5	50.5	105	45
100	**104x2**	140	145	111.5	624	60	120	54

	S/S						
OD	A	D	D1	H	L	P	Q
1”	**25.4X1.5**	59	114	33.9	366	24.9	65
1” 1/2	**38.1x1.5**	89.5	114	46.7	402.5	30.4	85
2”	**50.8x1.5**	89.5	114	59.3	426	36	85
2” 1/2	**63.5x1.5**	114.5	114	71.1	503	41	95
3”	**76.1x2**	114.5	114	83.7	530	47	105
4”	**101.6x2**	140	145	109.1	624	61	120

	S/S							CLAMP
OD	A	D	D1	H	L	P	Q	Z
1”	**25.4X1.65**	59	114	33.7	366	24.9	65	12.7
1” 1/2	**38.1x1.65**	89.5	114	46.3	402.5	30.4	85	12.7
2”	**50.8x1.65**	89.5	114	59.1	426	36	85	12.7
2” 1/2	**63.5x1.65**	114.5	114	71.7	503	41	95	12.7
3”	**76.2x1.65**	114.5	114	84.5	530	47	105	12.7
4”	**101.6x2.11**	140	145	109.1	624	61	120	15.8

Altre dimensioni su richiesta

Legenda	
S.E.N.C.	Valvola normalmente chiusa con attuatore a semplice effetto (molla chiude/aria apre)
S.E.N.A.	Valvola normalmente aperta con attuatore a semplice effetto (aria chiude/molla apre)
D.E.	Valvola con attuatore a doppio effetto (aria apre/aria chiude)
cil./cyl.	Dimensione cilindro

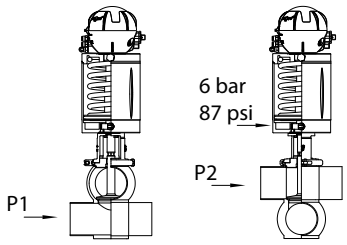

S.E.N.C.				
DN	INCHES / OD	cil. / cyl.	P1 bar/psi	P2 bar/psi
25	1”	59	8/116	10/145
40	1” 1/2	83	10/145	10/145
50	2”	83	9/130	10/145
65	2” 1/2	108	9/130	10/145
80	3”	108	5/72	6/87
100	4”	134	6/87	6/87

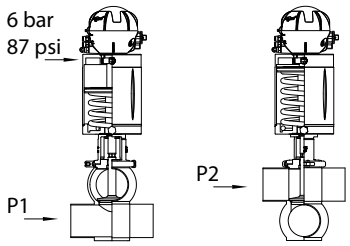

S.E.N.A.				
DN	INCHES/OD	cil. / cyl.	P1 bar/psi	P2 bar/psi
25	1”	59	9/130	10/145
40	1” 1/2	83	10/145	10/145
50	2”	83	9/130	10/145
65	2” 1/2	108	9/130	10/145
80	3”	108	4.5/65	6.5/94
100	4”	134	4.5/65	8/115

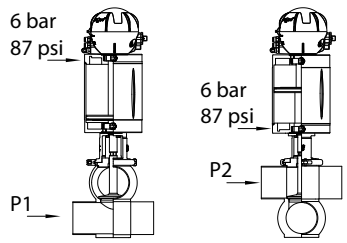

D.E.				
DN	INCHES/OD	cil. / cyl.	P1 bar/psi	P2 bar/psi
25	1”	59	10/145	10/145
40	1” 1/2	83	10/145	10/145
50	2”	83	10/145	10/145
65	2” 1/2	108	10/145	10/145
80	3”	108	10/145	10/145
100	4”	134	10/145	10/145

B93JPG VALVOLA DOPPIA SEDE
PANORAMICA

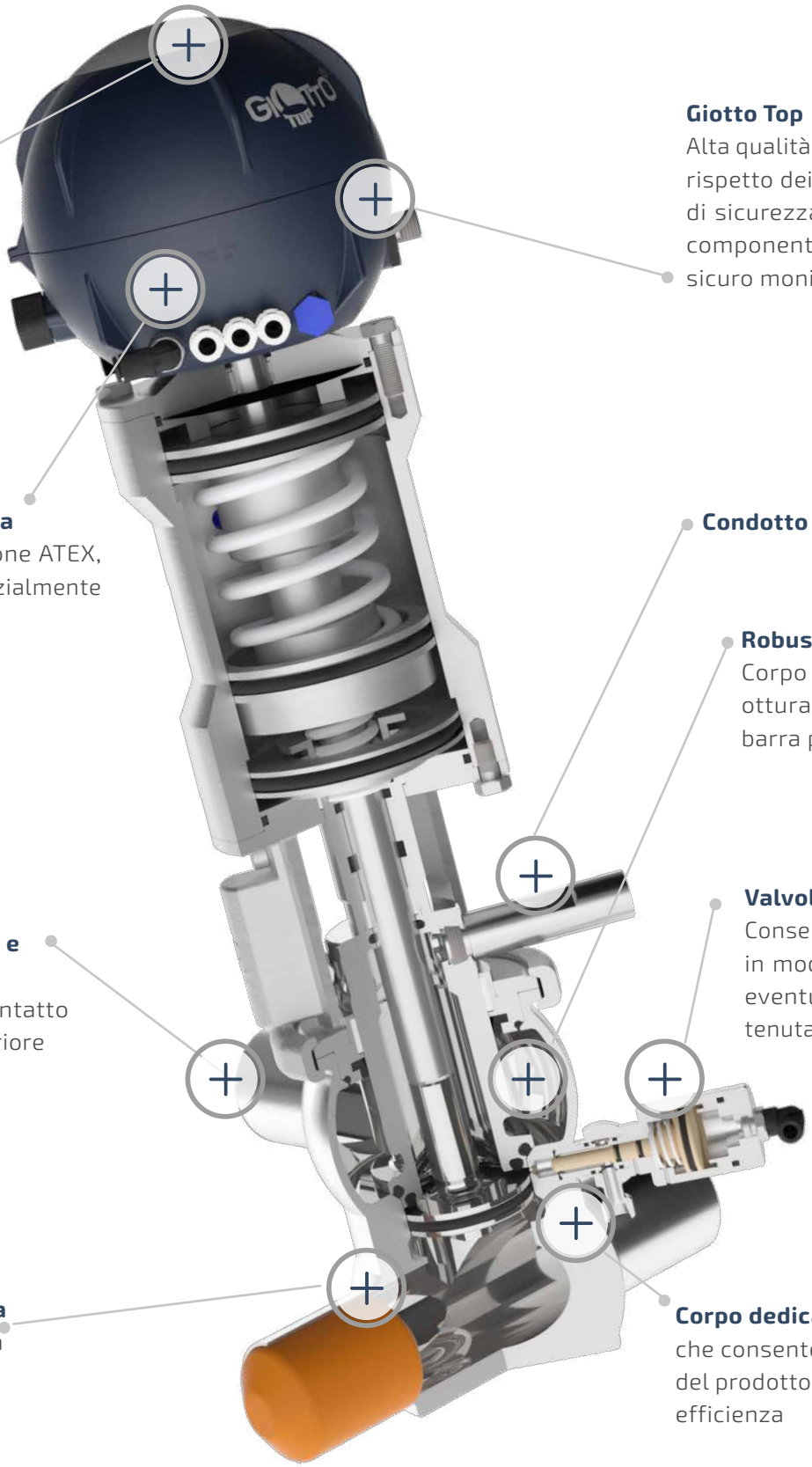

Monitoraggio efficace a 360°
Monitoraggio costante dello stato della valvola ad alta visibilità

Giotto Top
Alta qualità dei materiali ed il rispetto dei più alti standard di sicurezza; affidabilità dei componenti elettrici per un sicuro monitoraggio

Sicurezza certificata
Disponibile in versione ATEX, per atmosfere potenzialmente esplosive.

Condotto di scarico

Robustezza
Corpo valvola e otturatori ricavati da barra piena di acciaio.

Valvolina ausiliaria
Consente di evidenziare in modo immediate un' eventuale perdita di tenuta delle guarnizioni

Massima igienicità e lavabilità
Finitura parti a contatto con il prodotto inferiore a 0,8 µm.(0.4 µm su richiesta)

Dimensioni valvola
da DN40 (OD 1,5'') a DN100 (OD 4'')

Corpo dedicato
che consente il recupero del prodotto con maggior efficienza

CERTIFICAZIONI

DESCRIZIONE

La valvola B93JPG si utilizza nelle applicazioni dove è necessaria sia la sicura separazione fra due liquidi che il recupero del prodotto con un sistema PIG. Il corpo inferiore è disegnato per il passaggio del PIG.
B93JPG deve essere installata con attuatore rivolto verso l'alto.
Durante il CIP, il liquido di lavaggio viene scaricato dalla valvolina ausiliaria e dal condotto di scarico.
La valvolina ausiliaria permette di evidenziare la perdita di tenuta delle guarnizioni in modo immediato.

FUNZIONAMENTO

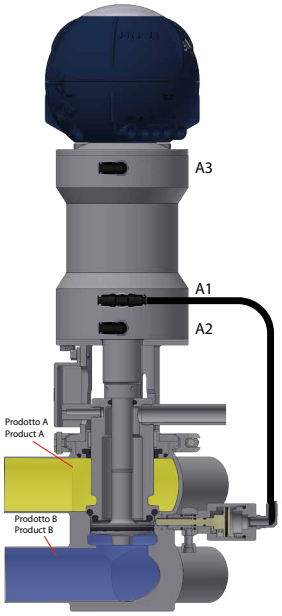

VALVOLA CHIUSA

Il prodotto e il liquido di lavaggio sono separati dagli otturatori. Eventuali perdite fuoriescono dalla valvolina ausiliaria prima e poi dal condotto di scarico dell'otturatore superiore.

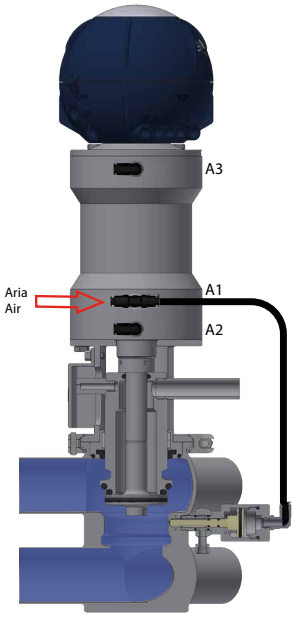

VALVOLA APERTA (aria ingresso 1)

L'otturatore inferiore durante l'apertura solleva quello superiore e chiude l'accesso al condotto di scarico. Durante questa fase non si verifica nessuna perdita di prodotto, grazie alla tenuta radiale sulla sede dell' otturatore inferiore.

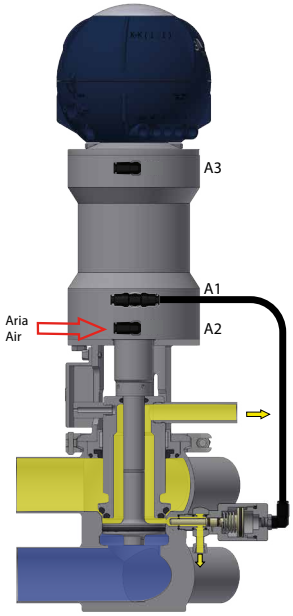

LAVAGGIO SEDE SUPERIORE (aria ingresso 2)

L'azionamento parziale dell'otturatore superiore durante il ciclo di lavaggio del corpo, mediante una azione temporizzata (corsa non regolabile) consente la pulizia della camera di separazione, sedi, condotto di scarico e valvolina ausiliaria.

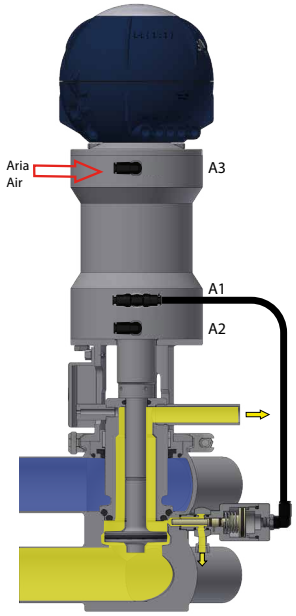

LAVAGGIO SEDE INFERIORE (aria ingresso 3)

L'azionamento parziale dell'otturatore inferiore durante il ciclo di lavaggio del corpo, mediante una azione temporizzata (corsa non regolabile) consente la pulizia della camera di separazione, sedi , condotto di scarico e valvolina ausiliaria.

B93JPG REVERSE VALVOLA DOPPIA SEDE
PANORAMICA

Dimensioni valvola
da DN40 (OD 1,5'') a DN100 (OD 4'')

Corpo dedicato
che consente il recupero del prodotto con la massima efficienza

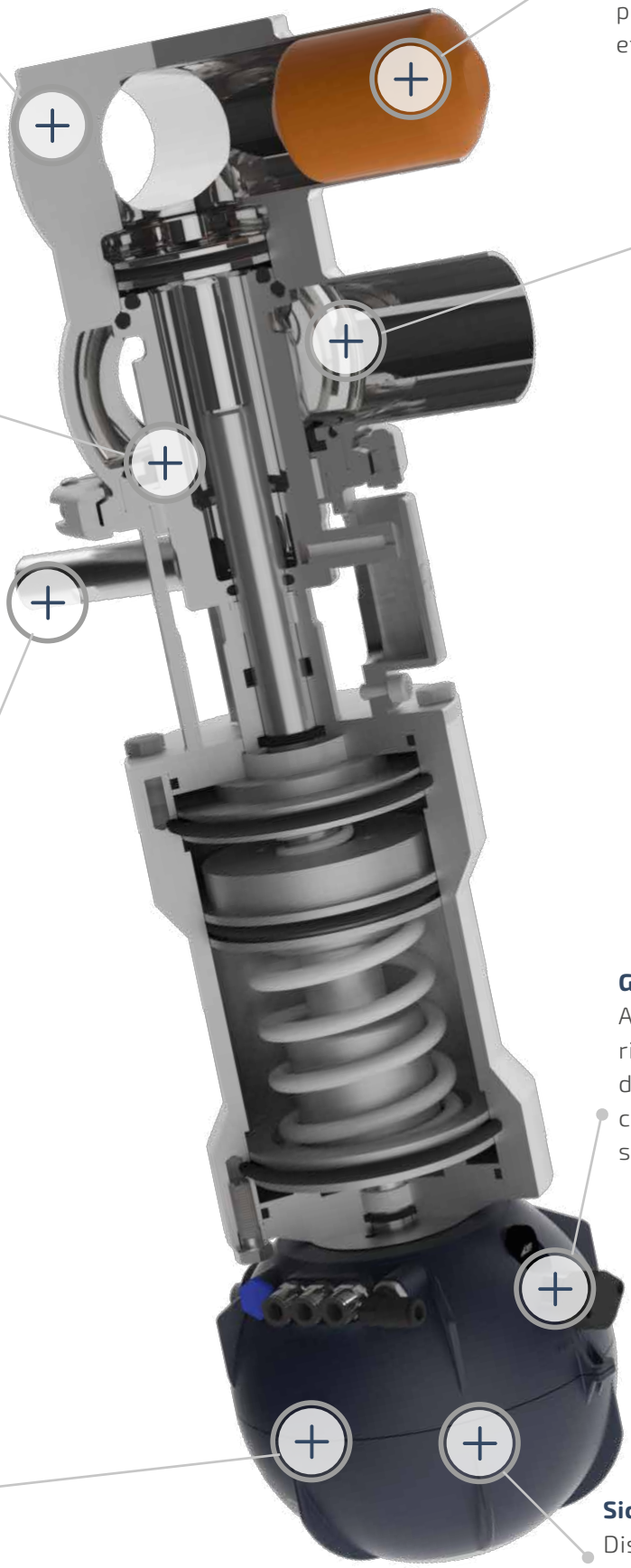

Robustezza
Corpo valvola e otturatori ricavati da barra piena di acciaio.

Massima igienicità e lavabilità
Finitura parti a contatto con il prodotto inferiore a 0,8 µm.(0.4 µm su richiesta)

Giotto Top
Alta qualità dei materiali ed il rispetto dei più alti standard di sicurezza; affidabilità dei componenti elettrici per un sicuro monitoraggio

Condotto di scarico
Permette il flusso del prodotto durante i lift e quando si danneggia una guarnizione.

Monitoraggio efficace a 360°
Monitoraggio costante dello stato della valvola ad alta visibilità

Sicurezza certificata
Disponibile in versione ATEX, per atmosfere potenzialmente esplosive.

DESCRIZIONE

La valvola B93JPG REVERSE si utilizza nelle applicazioni dove è necessaria sia la sicura separazione fra due fluidi che il recupero del prodotto con un sistema PIG. Il corpo superiore della valvola è piggable.
La valvola B93JPG REVERSE ha l'otturatore superiore con tenuta assiale mentre quello inferiore con tenuta radiale.
La valvola B93JPG REVERSE è indicata per l'installazione con l'attuatore rivolto verso il basso.
In questa configurazione la perdita di tenuta viene evidenziata dalla fuoriuscita del prodotto dal condotto di scarico.

FUNZIONAMENTO

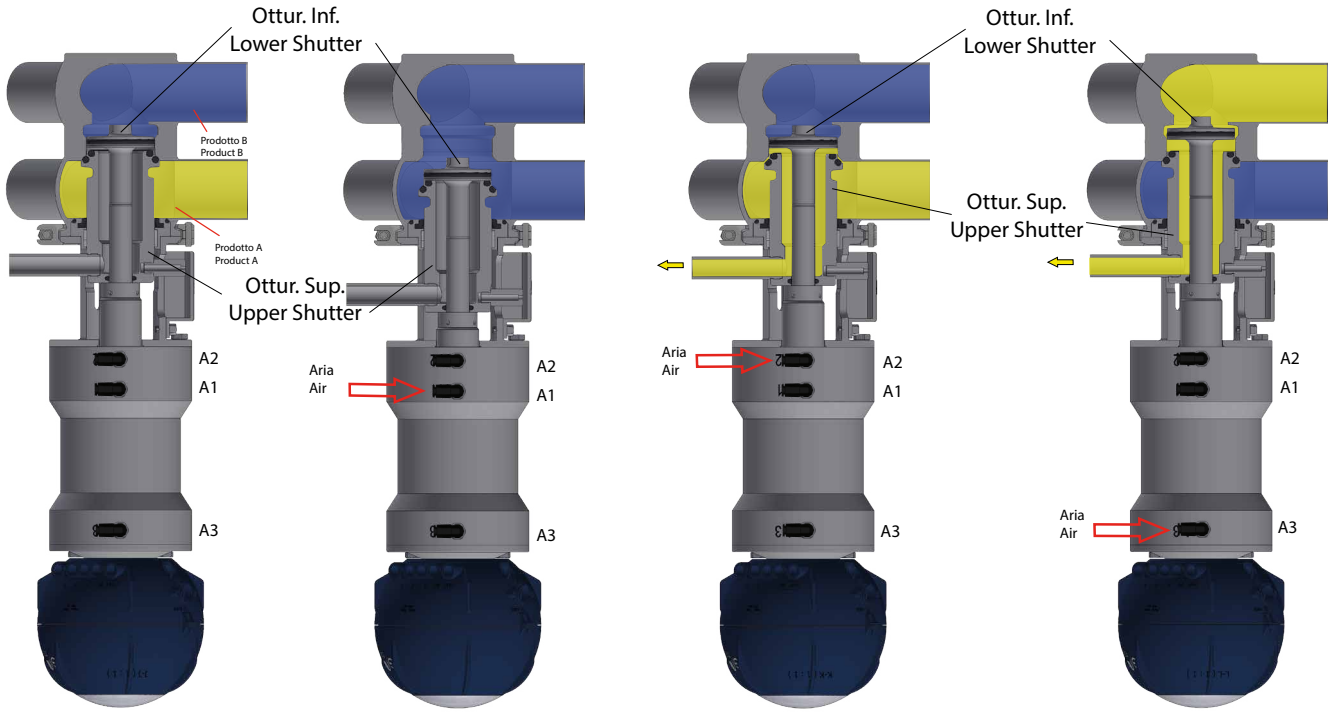

VALVOLA CHIUSA

Il prodotto e il liquido di lavaggio sono separati dagli otturatori. Eventuali perdite fuoriescono dal condotto di scarico.

VALVOLA APERTA (aria ingresso 1)

L'otturatore inferiore scorre trascinando quello superiore e chiude l'accesso al condotto di scarico, in questo modo si determina l'apertura della valvola. Durante questa fase non si verifica nessuna perdita di prodotto, grazie alla tenuta radiale posta sull'otturatore inferiore.

LAVAGGIO SEDE SUPERIORE (aria ingresso 2)

L'azionamento parziale dell'otturatore superiore durante il ciclo di lavaggio del corpo, mediante una azione temporizzata (corsa non regolabile) consente la pulizia della camera di separazione, sedi, condotto di scarico.

LAVAGGIO SEDE INFERIORE (aria ingresso 3)

L'azionamento parziale dell'otturatore inferiore durante il ciclo di lavaggio del corpo, mediante una azione temporizzata (corsa non regolabile) consente la pulizia della camera di separazione, sedi e condotto di scarico.

B93JPG/B93JPG REVERSE
DATI TECNICI

B93JPG

B93JPG REVERSE

STRUTTURA VALVOLA		
Connessioni da DN40 a DN100	DIN, SMS, IDF, BS (RJT), Clamp, Flangia	Altre connessioni a richiesta
Materiale a contatto con il prodotto	AISI 316L (1.4404)	Altro materiale a richiesta
Materiale guarnizioni a contatto con il prodotto (omologazione FDA)	EPDM, FKM, HNBR	Altro materiale a richiesta
Temperatura massima prodotto (EPDM)	140 °C (284 °F)	Per temperature diverse, contattare Bardiani Valvole
Temperatura minima prodotto (EPDM)	-10 °C (14 °F)	
Pressione massima prodotto	10 bar (145 psi)	
Pressione massima di tenuta	v. tabella	
Finitura superficiale materiale a contatto con il prodotto	Ra 0,8 µm (altri tipi di finitura a richiesta)	
STRUTTURA ATTUATORE PNEUMATICO		
Attacchi aria	1/8” (BSP) per tubo 6 x 4 mm	
Pressione aria	da 6 bar (87 psi) a 8 bar (116 psi)	
Materiale cilindro	AISI 304 (1.4301)	
Materiale guarnizioni	NBR	

CERTIFICAZIONI

CONFIGURAZIONE CORPI VALVOLA B93JPG

0° TL	90° TL	0° TT	90° TT
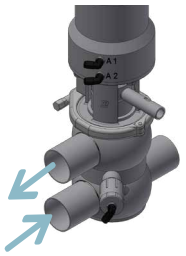			

CHIUSO	APERTO
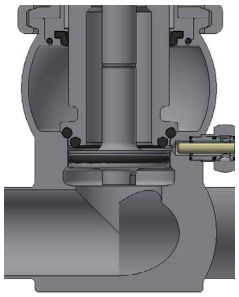	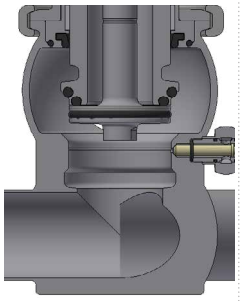

CONFIGURAZIONE CORPI VALVOLA B93JPG REVERSE

0° TL R	90° TL R	0° TT R	90° TT R
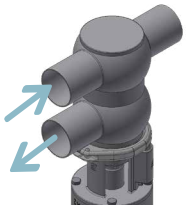			

CHIUSO	APERTO
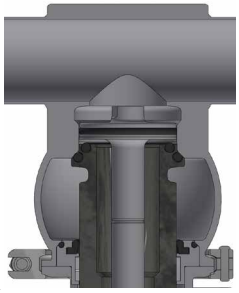	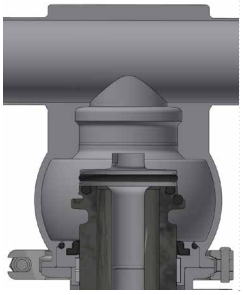

Legenda	
↑↓	Direzione flusso raccomandata
	B93JPG 1° - 2° - 3° - 4° esempi di lettura per attacchi con tipi e/o dimensioni diverse
	B935J REVERSE 1° - 2° - 3° - 4° esempi di lettura per attacchi con tipi e/o dimensioni diverse nella configurazione reverse

B93JPG/ B93JPG REVERSE

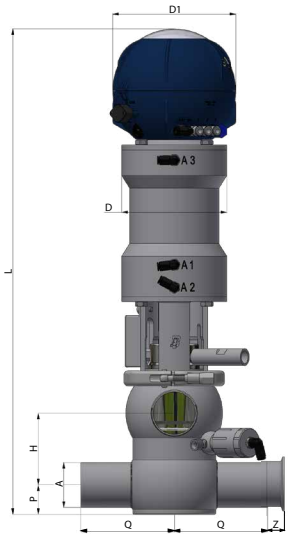

Legenda	
S/S	Saldare
F/F	Femmina
-	Su richiesta

	S/S							F/F
DN	A	D	D1	H	L	P	Q	Z
40	**41x1.5**	124	145	72	546	29	90	21
50	**53x1.5**	124	145	84	570	35	110	35
65	**70x2**	124	145	100	602	43	120	40
80	**85x2**	146	145	115	663	50.5	130	45
100	**104x2**	146	145	134	701	60	150	54

	S/S						
OD	A	D	D1	H	L	P	Q
1"1/2	**38.1x1.5**	124	145	69.2	546	27.5	90
2"	**50.8x1.5**	124	145	81.8	570	36	110
2" 1/2	**63.5x1.5**	124	145	94.6	597	40.5	120
3"	**76.1x2**	146	145	106.2	655	47	130
4"	**101.6x2**	146	145	131.6	701	62	150

	S/S							CLAMP
OD	A	D	D1	H	L	P	Q	Z
1"1/2	**38.1x1.65**	124	145	68.8	546	27.5	90	12.7
2"	**50.8x1.65**	124	145	81.6	570	36	110	12.7
2" 1/2	**63.5x1.65**	124	145	94.4	597	40.5	120	12.7
3"	**76.2x1.65**	146	145	107	655	46.5	130	12.7
4"	**101.6x2.11**	146	145	131.6	701	62	150	15.8

Altre dimensioni su richiesta

Legenda	
cil./cyl.	Dimensione cilindro

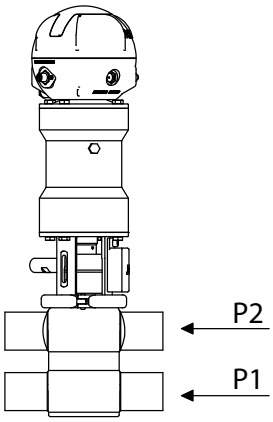

DN	INCHES/OD	cil. / cyl.	P1 bar/psi	P2 bar/psi
40	1"1/2	93	5/72	10/145
50	2"	93	5/72	10/145
65	2" 1/2	93	3.2/46	10/145
80	3"	115	2.8/41	10/145
100	4"	115	2/29	10/145

BZAW3PG VALVOLA A DOPPIA TENUTA
PANORAMICA

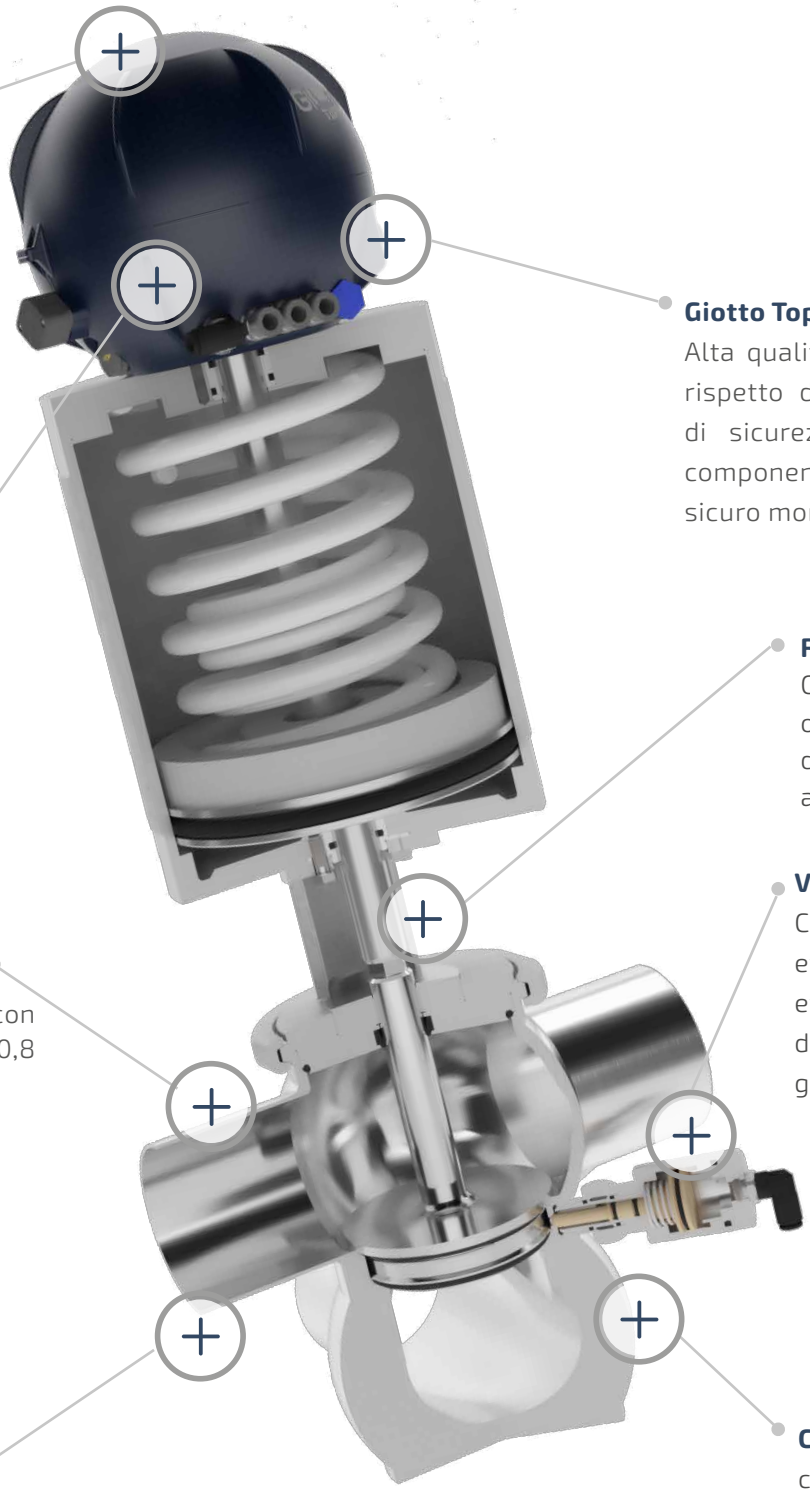

Monitoraggio efficace a 360°
Monitoraggio costante dello stato della valvola ad alta visibilità

Giotto Top
Alta qualità dei materiali ed il rispetto dei più alti standard di sicurezza; affidabilità dei componenti elettrici per un sicuro monitoraggio.

Sicurezza certificata
Disponibile versione ATEX, per atmosfere potenzialmente esplosive.

Robustezza
Corpo valvola e otturatori ricavati da barra piena di acciaio.

Valvolina ausiliaria
Consente di evidenziare una eventuale perdita di tenuta delle guarnizioni

Massima igienicità e lavabilità
Finitura parti a contatto con il prodotto inferiore a 0,8 µm.(0.4 µm su richiesta)

Corpi dedicati
che consentono il recupero del prodotto con la massima efficienza

Dimensioni valvola
da DN40 (OD 1.5'') a DN100 (OD 4'')

CERTIFICAZIONI

DESCRIZIONE

La valvola BZAW3PG si utilizza quando è necessaria sia la separazione fra due fluidi, sia il recupero del prodotto attraverso l'utilizzo di un PIG.
L'otturatore della valvola ha due guarnizioni che formano tra loro una camera di trafilamento.
In caso di perdita di prodotto, il liquido fluisce nella camera di trafilamento e viene scaricato dalle valvoline ausiliarie. Il corpo inferiore della valvola è adatto al passaggio del PIG.
Le valvoline ausiliarie sono collegate pneumaticamente all'attuatore: si aprono mentre la valvola si chiude, e viceversa.

FUNZIONAMENTO

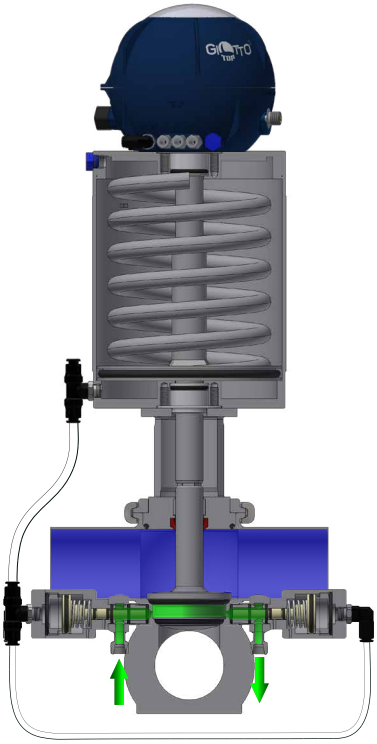

VALVOLA CHIUSA

L'otturatore a doppia tenuta garantisce una sicura separazione tra parte superiore e parte inferiore del corpo valvola. Durante la fase di valvola chiusa le valvole ausiliarie hanno il compito di evidenziare una eventuale rottura delle guarnizioni.

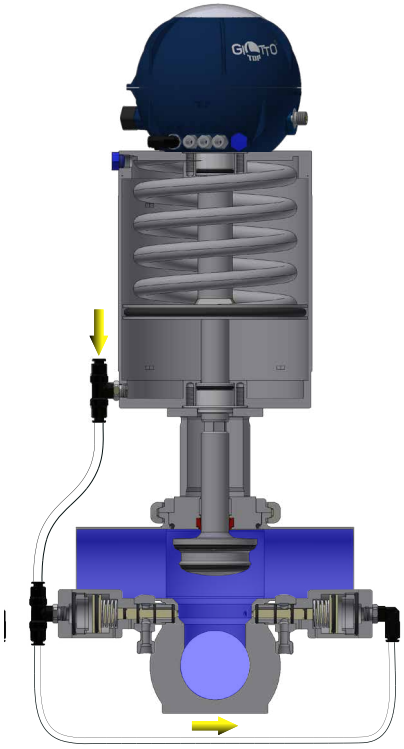

VALVOLA APERTA

Durante la fase di apertura della valvola le due valvole ausiliarie poste sul corpo valvola si chiudono.

BZAW3PG

STRUTTURA VALVOLA		
Connessioni da DN40 a DN100	DIN, SMS, IDF, BS (RJT), Clamp, Flangia	Altre connessioni a richiesta
Materiale a contatto con il prodotto	AISI 316L (1.4404)	Altro materiale a richiesta
Materiale guarnizioni a contatto con il prodotto (omologazione FDA)	EPDM, FKM, HNBR	Altro materiale a richiesta
Temperatura massima prodotto (EPDM)	140 °C (284 °F)	Per temperature diverse, contattare Bardiani Valvole
Temperatura minima prodotto (EPDM)	-10 °C (14 °F)	
Pressione massima prodotto	10 bar (145 psi)	
Pressione massima di tenuta	v. tabella	
Finitura superficiale materiale a contatto con il prodotto	Ra 0,8 µm (altri tipi di finitura a richiesta)	
STRUTTURA ATTUATORE PNEUMATICO		
Attacchi aria	1/8" (BSP) per tubo 6 x 4 mm	
Pressione aria	da 6 bar (87 psi) a 8 bar (116 psi)	
Materiale cilindro	AISI 304 (1.4301)	
Materiale guarnizioni	NBR	

CERTIFICAZIONI

CONFIGURAZIONE CORPI VALVOLA			
M8-0° TL	M8-90° TL	M8-0° TT	M8-90° TT

CHIUSA	APERTA
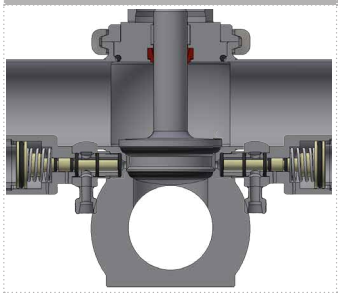	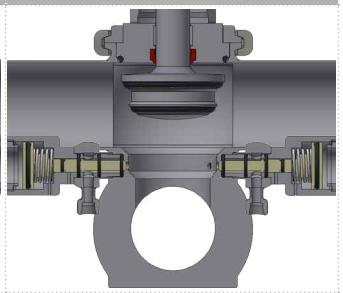

Legenda	
↑↓	Direzione flusso raccomandata
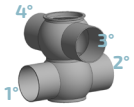	1° - 2° - 3° - 4°esempi di lettura per attacchi con tipi e/o dimensioni diverse

BZAW3PG

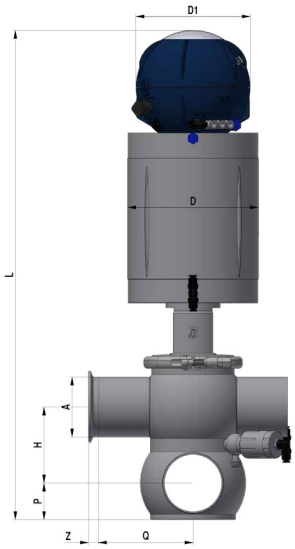

Legenda	
F/F	Femmina
S/S	Saldare
-	Su richiesta

	S/S							F/F
DN	A	D	D1	H	L	P	Q	Z
40	41x1.5	114.5	145	61.5	468	29	90	33
50	53x1.5	140	145	73.5	536	35	100	35
65	70x2	140	145	89.5	568	43	110	40
80	85x2	168	145	104.5	629	51	120	45
100	104x2	168	145	123.5	667	60	130	54

	S/S						
OD	A	D	D1	H	L	P	Q
1” 1/2	38.1x1.5	114.5	145	58.7	468	32	90
2”	50.8x1.5	140	145	71.3	536	35.5	100
2” 1/2	63.5x1.5	140	145	84.1	562	40	110
3”	76.1x2	168	145	95.7	621	47.5	120
4”	101.6x2	168	145	121.1	667	62	130

	S/S							CLAMP
OD	A	D	D1	H	L	P	Q	Z
1” 1/2	38.1x1.65	114.5	145	58.3	468	32	90	12.7
2”	50.8x1.65	140	145	71.1	536	36	100	12.7
2” 1/2	63.5x1.65	140	145	83.7	562	40	110	12.7
3”	76.2x1.65	168	145	96.5	621	47	120	12.7
4”	101.6x2.11	168	145	121.1	667	62	130	15.8

Altre dimensioni su richiesta

Legenda	
cil./cyl.	Dimensione cilindro

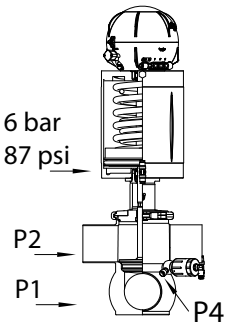

DN	INCHES/OD	cil. / cyl.	P1 bar/psi	P2 bar/psi
40	1"1/2	108	10/145	10/145
50	2"	134	10/145	10/145
65	2" 1/2	134	6.4/124	10/145
80	3"	156	8.6/124	5.7/82
100	4"	156	7.5/108	4.7/68

PRESSIONE CIRCUITO VALVOLE AUSILIARIE P4=6 BAR /87 PSI

PIG STOPPER

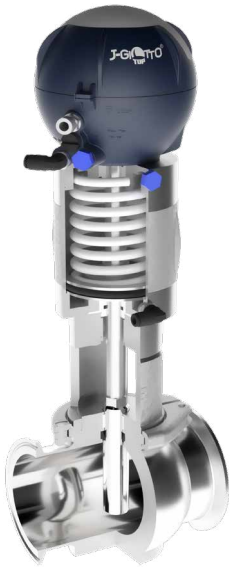

La PIG Stopper è necessaria quando occorre impedire l'avanzamento del pig nella stazione di lancio o di partenza, per consentire le fasi di lavaggio o per mettere nella corretta posizione il PIG prima delle fasi di cambio prodotto.

- E' obbligatoria la consultazione del Manuale di Istruzioni, Uso e Manutenzione" prima di procedere all'installazione, all'utilizzo e alla manutenzione dei Prodotti. Tutte le informazioni, le indicazioni, le specifiche e le notizie tecniche qui riportate sono basate su dati di prove che Bardiani Valvole S.p.A. ritiene attendibili, ma che non sono riferibili ad ogni possibile utilizzo del Prodotto.
- Le raffigurazioni e i disegni, tutti di valore generale, indicativo e non vincolante, possono non corrispondere alle reali condizioni dei Prodotti.
- Dal momento che le condizioni di uso e applicazione del Prodotto ed il suo utilizzo sono al di fuori del controllo di Bardiani Valvole S.p.A., l'Acquirente deve preventivamente accertare la sua idoneità all'uso al quale intende destinarlo e assume ogni conseguente rischio e responsabilità che ne deriva dall'uso stesso.
- Si raccomanda all'Acquirente di consultare sempre i collaboratori tecnici-commerciali di Bardiani Valvole S.p.A. per richiedere informazioni specifiche in merito alle caratteristiche tecniche dei Prodotti.
- Quanto riportato nel presente Manuale si riferisce a prodotti di standard di Bardiani Valvole S.p.A. e non può in nessun caso costituire un riferimento di base per prodotti realizzati su specifiche richieste.
- Bardiani Valvole S.p.A. si riserva il diritto, senza obbligo alcuno di comunicazione, di modificare e/o integrare e/o aggiornare, in qualsiasi momento, i dati e/o le informazioni e/o le notizie tecniche relative ai Prodotti. Si invita alla consultazione del sito Internet www.bardiani.com nel quale è pubblicata l'ultima versione aggiornata del "Manuale di Istruzioni, Uso e Manutenzione".
- Il contenuto e la durata della garanzia dei prodotti di Bardiani Valvole S.p.A. sono disciplinati nella relativa sezione del "Manuale di Istruzioni, Uso e Manutenzione" che costituisce parte integrante dei prodotti medesimi.
- In nessun caso Bardiani Valvole S.p.A. sarà responsabile per danni immateriali, indiretti e consequenziali quali, a mero titolo di esempio, danni o perdite di attività, di contratti, di opportunità, di tempo, di produzione, di profitti, di avviamento, di immagine ecc..

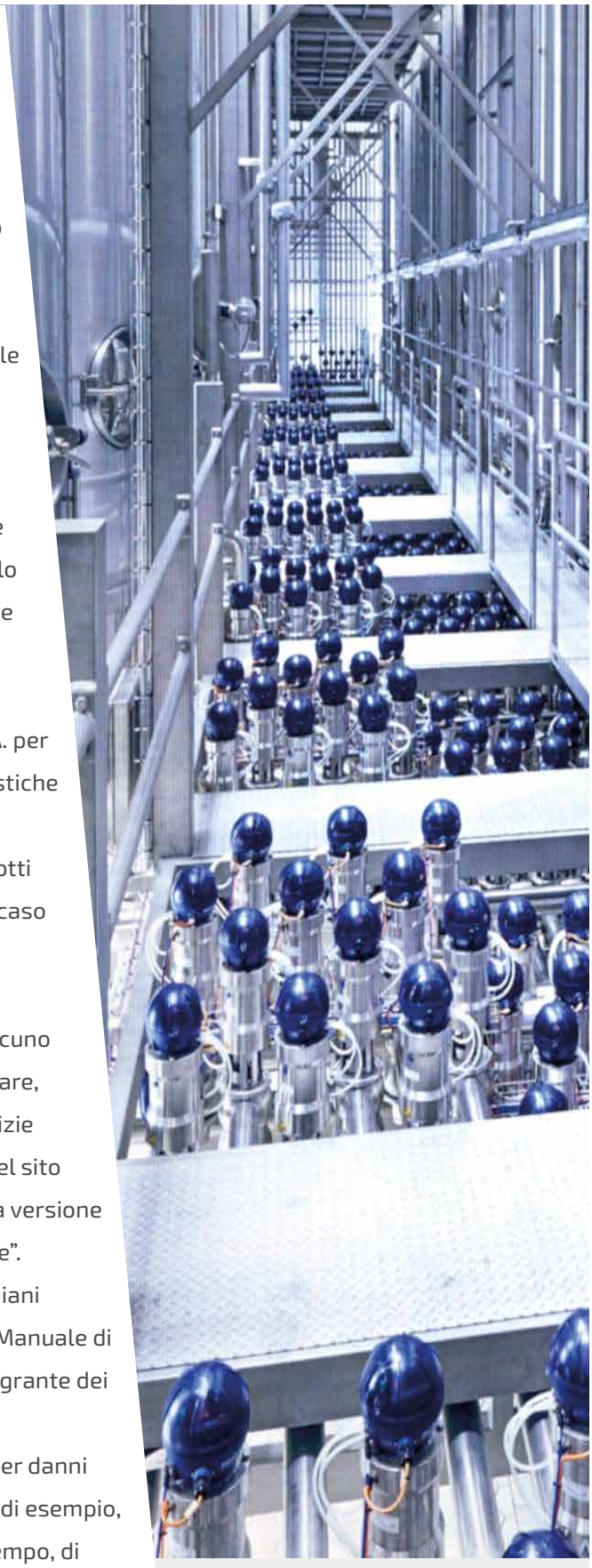

IL SERVIZIO BARDIANI VALVOLE

Bardiani Valvole fa la differenza nella capacità di costruire un servizio su misura per ogni cliente in relazione al processo produttivo al prodotto e all'applicazione.

Manutenzione preventiva

- Verifica periodica dello stato generale delle valvole
- Ottimizzazione degli interventi di manutenzione
- Monitoraggio costi servizio rapido ed efficace

Formazione tecnica

- Corsi di formazione dedicati
- Presso le sedi Bardiani o
- presso la sede del cliente

Ricambi garantiti nel tempo

- Ricambi originali
- Disponibili nel tempo
- Pronti a magazzino

Assistenza tecnica clienti

- Dedicata e a cura del personale Bardiani
- Evasione del reclamo in tempi brevi

Bardiani Valvole Spa
via G. di Vittorio, 50/52 - 43045 Fornovo di Taro (PR) - Italy
tel. +39 0525 400044 - Fax +39 0525 3408
bardiani@bardiani.com - service@bardiani.com
www.bardiani.com

Subject can change without notice